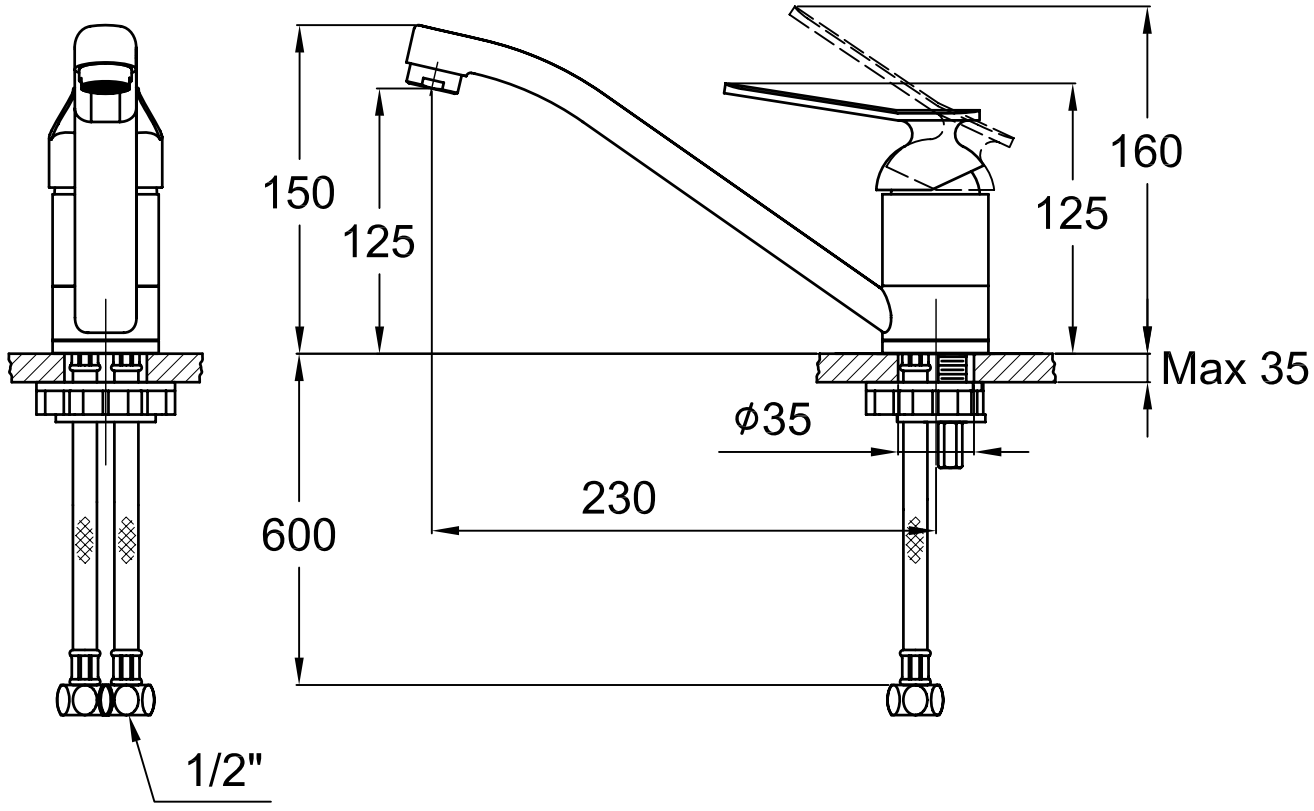

單位:mm

	姓　名	日　期	精品銅器股份有限公司	
製圖		2012.12.11		
審查			產品型號	KNN1159
核準			產品名稱	單槍立式廚房水龍頭